滅菌器

消毒剤を充填し排水処理工程からの放流水を殺菌処理するための装置です。
流水接触溶解方式により滅菌器を通過する放流水が、その水量に比例して消毒剤に接触、溶解して滅菌します。消毒剤には主に塩素剤が使用され、溶出される有効塩素の濃度調整はゲートの開閉により導入水を加減することで行うことができます。

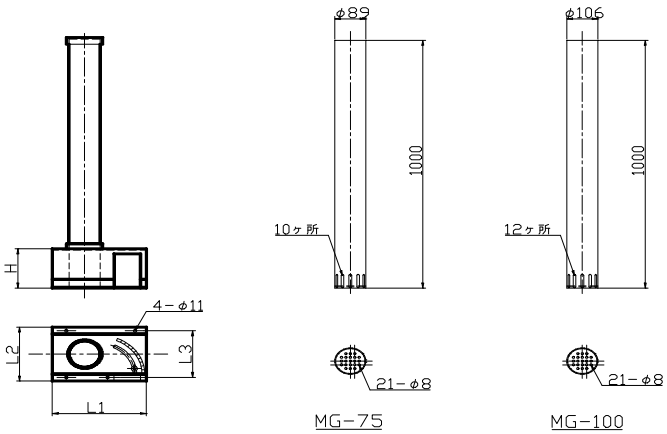

滅菌器

規　格	L1	L2	L3	H	製品コード	備　考
MG−75	300	180	150	103	1101	VU−75
MG−100	320	218	188	158	1102	SU−100

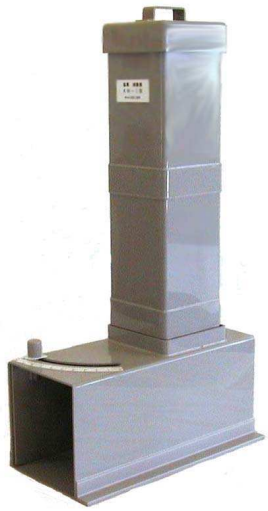

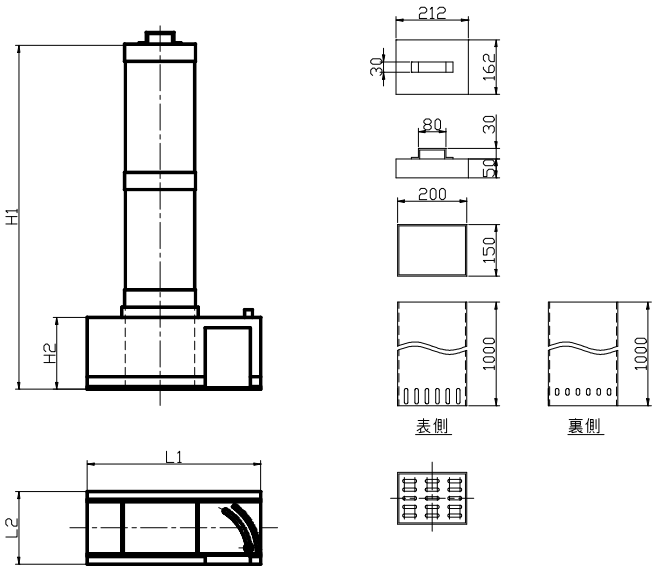

KM−Ⅱ

滅菌器

規　格	L1	L2	H1	H2	製品コード	備　考
KM−Ⅰ	450	250	800	208	1103	150×150
KM−Ⅱ	500	250	1000	233	1104	200×150
KM−Ⅲ	700	332	1200	256	1105	250×200

【 特　徴 】 ① 基準処理水量･薬剤充填量に合わせて標準品を各種取り揃えております。
② 標準品以外の高さ寸法･形状もご希望に応じて製作可能です。
③ 薬筒のみ（滅菌器の筒のみ）の製作も可能です。